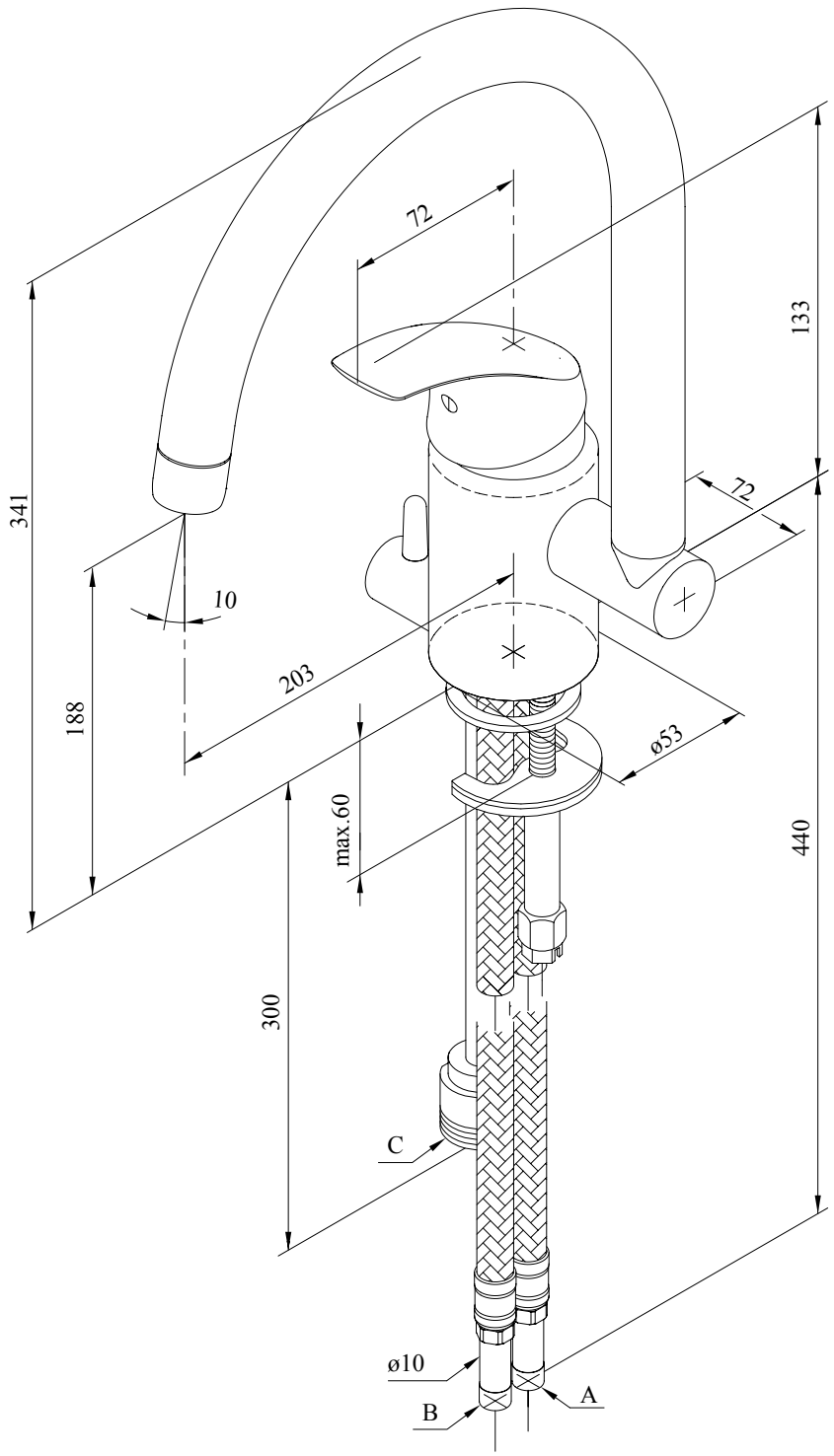
72
133
72
341
10
188
203
ø53
max.60
440
300
C
ø10
B
A