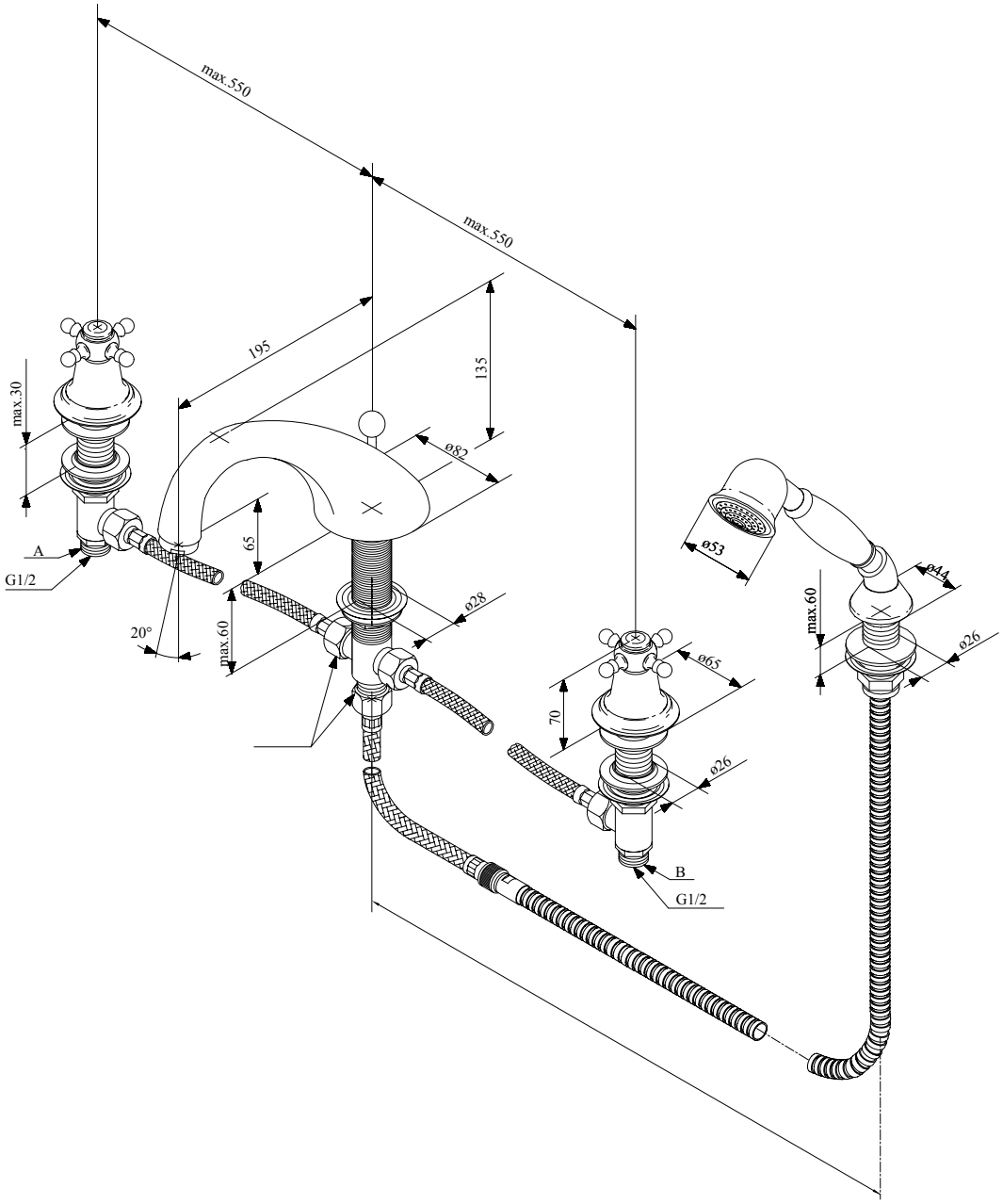
max.550
max.550
195
135
max.30
ø82
A
G1/2
65
ø53
ø44
max.60
ø28
20°
max.60
ø26
ø65
70
ø26
B
G1/2