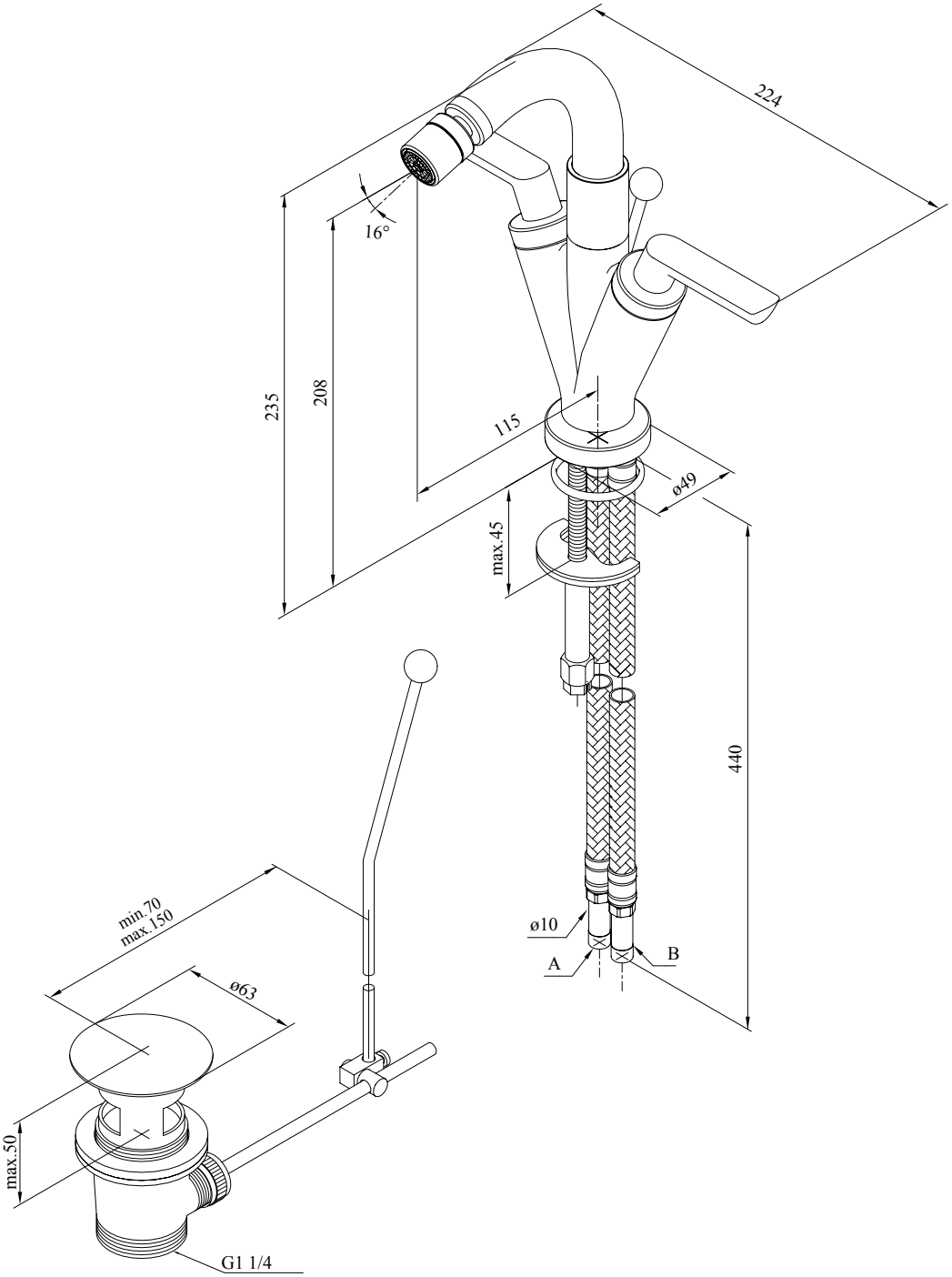
224
16°
235
208
115
ø49
max.45
440
ø10
A
B
min.70
max.150
ø63
max.50
G1 1/4