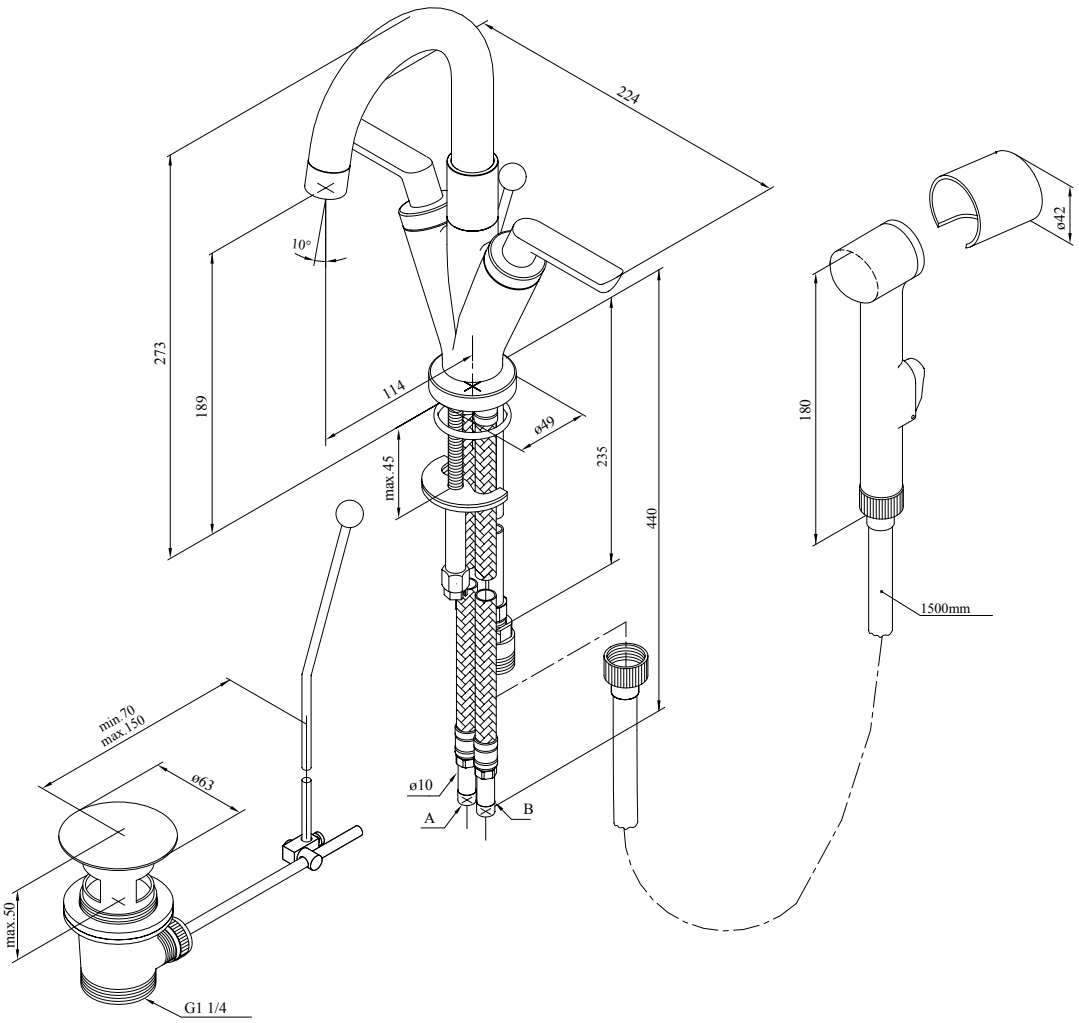
224
10°
273
189
114
ø49
max.45
235
440
180
ø42
1500mm
min.70
max.150
ø63
max.50
G1 1/4
ø10
A
B